fenster

WOLF

Bedienen, pflegen, warten

Gebrauchsanleitung, Sicherheitshinweise und Garantie

Danke

Sehr geehrter Kunde,

Sie haben sich für Wolf Fenster entschieden. Herzlichen Dank für Ihr Vertrauen in unsere Qualität.

Seit 1963 stehen wir für fortschrittliche, innovative Fenstertechnologie. Mit Liebe zum Detail entwickeln unsere Mitarbeiter erstklassige Fenster, Schiebetüren und Fassaden. Ein nachhaltiger, ökologisch rücksichtsvoller Herstellungsprozess liegt uns dabei besonders am Herzen.

Unsere Rohstoffe, Holz und Aluminium, stehen für gesunde, natürliche Wohnräume. Sie verbessern den Wohnkomfort und verleihen dem Interieur Stil und Klasse.

Wir sind uns sicher, dass Sie sich lange an Ihren Fenstern, Fassaden oder Zubehören erfreuen. Und falls es doch einmal Fragen geben sollte, sind wir selbstverständlich für Sie da.

Mit freundlichen Grüßen,

Johann Augschöll und Walter Wolf
Geschäftsleitung

© WOLF Fenster AG, Natz-Schabs.
Alle Rechte vorbehalten. Stand: 14.06.2022, (technische Änderungen vorbehalten).
Foto: Meraner Hauser, Manuel Kottersteger, Gustav Willeit, Brigida Gonzalez.

Inhalte

Qualität	**4**
Bedienen	**6**
Prüfen	**8**
Lüften	**10**
Glas	**12**
Holz	**14**
Alluminium	**17**
Beschläge	**18**
Dichtungen	**24**
Läden/Jalousien	**26**
Rollladen/Raffstore	**30**
Montage	**36**
Garantie	**38**
Haftung	**40**
Produkthinweise	**43**
Checkliste	**44**

Qualität

Mit der Übergabe dieses Handbuches nehmen Sie unsere Produkte in Gebrauch. Ihre Fenster, Fassaden oder Zubehöre wurden nach dem neuesten Stand der Technik produziert und montiert. Unsere normierten Abläufe nach ISO-Standards, die PEFC „CoC"-zertifizierte Produktionskette, als auch das RAL-Gütezeichen sind Gewährleistung für ein langanhaltendes Qualitätsfenster.

Jedes Bauteil zeigt jedoch früher oder später, je nach Gebrauch, normale und unvermeidliche Abnutzungserscheinungen - so auch Ihr Fenster. Wir möchten, dass Sie über Jahre hinweg mit Ihren Wolf Fenstern zufrieden sind. Bitte lesen Sie deshalb diese Bedienungs-, Pflege- und Wartungsanleitung aufmerksam durch und machen Sie sich damit vertraut, damit ihr Fenster funktionsfähig bleibt und eine lange Lebensdauer gewährleistet ist.

Neben der sorgfältigen Betätigung der zu öffnenden Flügel - wozu unter anderem auch das tatsächliche, feste Verriegeln in Verschlussstellung zählt - gibt es Verschleißteile, die von Zeit zu Zeit kontrolliert werden müssen. Eine Übersicht der wichtigsten periodischen Kontrollen und Arbeiten finden Sie auf Seite 10 im Kapitel „Prüfen". Sofern Sie mit der notwendigen Sachkenntnis diese Arbeiten selbst ausführen wollen, gibt Ihnen diese Bedienungs-, Pflege- und Wartungsanweisung hilfreiche Tipps und Anleitungen, wie Sie die Lebensdauer und die einwandfreie Funktion des Wolf Fensters erhalten und wesentlich verlängern können.

Bitte denken Sie daran, dass wir für Schäden im Rahmen der übernommenen Haftung nur dann aufkommen können, wenn eine sachgemäße Behandlung nachgewiesen werden kann.

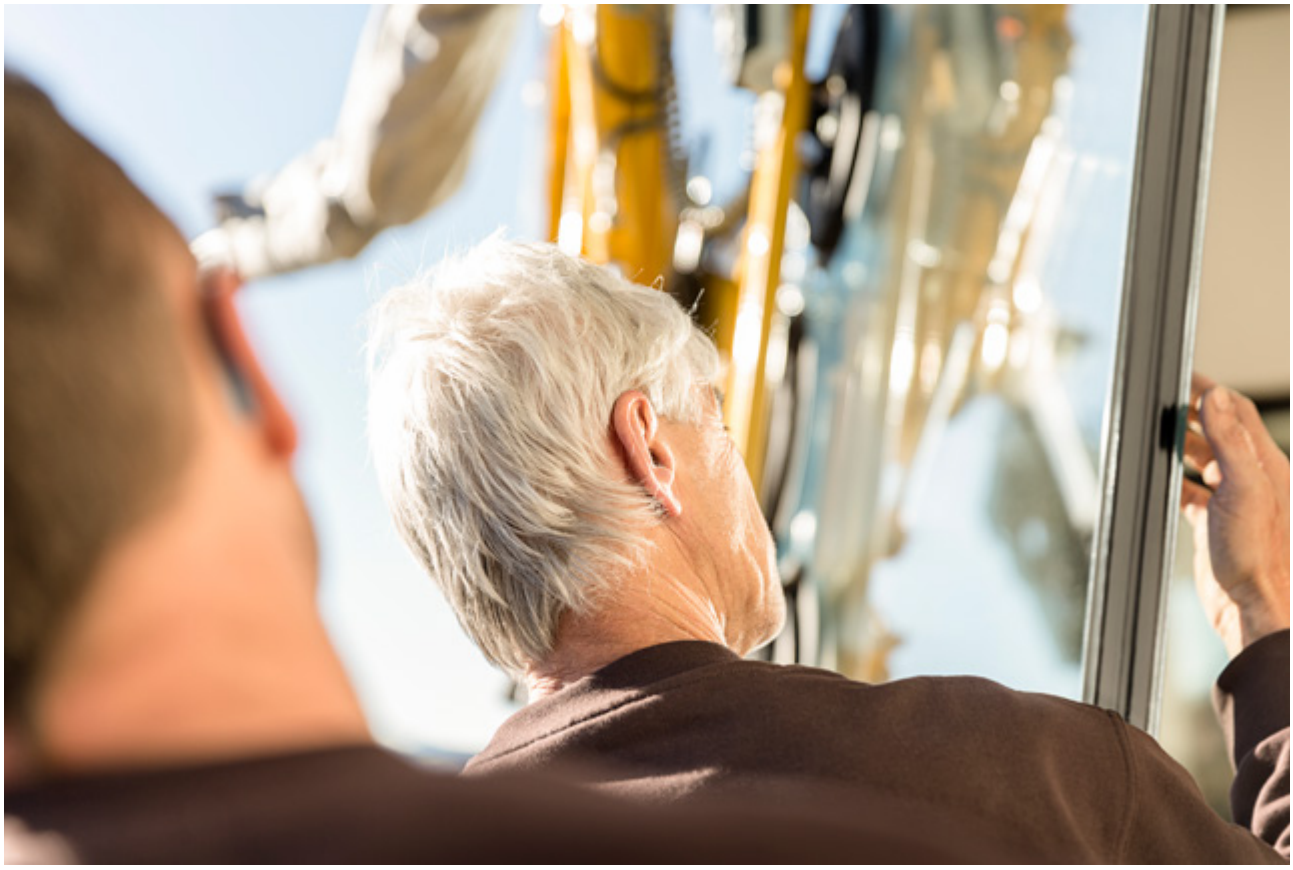

Wolf Fenster ist seit Jahren offizieller KlimaHaus-Partner. Unsere Fensterlinien holz 88, holz/alu 101 und holz/alu 114 sind KlimaHaus Gold zertifiziert und bestens für hoch energieeffiziente Gebäude geeignet. Ein Klima-Haus QualitätsFenster entspricht technisch festgelegten Mindestanforderungen. Der Einbau der Fenster erfolgt zudem gemäß den Anforderungen der Norm UNI 11673-1.

Aus Gründen der Nachhaltigkeit ist die gesamte Produktionskette PEFC "CoC" zertifiziert. Dadurch garantieren wir unseren Kunden, dass das verarbeitete Holz aus nachhaltiger Forstwirtschaft stammt. PEFC sieht vor, dass nicht mehr Bäume geschlagen werden als nachwachsen. Wo Bäume gefällt werden, wird wieder aufgeforstet und die Artenvielfalt in den Wäldern wird respektiert.

Das RAL-Gütesiegel garantiert durch Eigen- und Fremdprüfungen den hohen, gleich bleibenden Qualitätsstandard bei der Konstruktion, der Fertigung und der Funktion der Produkte. Das Gütesiegel bezieht sich auch auf die fachgerechte Montage der Elemente. Eine interne wie externe Kontrolle der Monteure, sowie regelmäßige Schulungen sichern eine hochwertige Ausführung.

Die ISO 9001 sieht die Implementierung eines Qualitätsmanagementsystems vor, um die Effizienz zu verbessern, die Standards zu überwachen und in Folge das Erlebnis der Kunden zu verbessern. Die ISO 45001 garantiert die Anwendung eines Arbeitsschutzmanagementssystems zum Wohle unserer Mitarbeiter. Die ISO 14001 ist der weltweit angewandte Standard für Umweltmanagementsysteme und fördert ein verantwortungsbewusstes Handeln gegenüber Mutter Erde.

Das technische Institut IFT Rosenheim ist spezialisiert auf die Prüfung und Beurteilung von Bauprodukten. Im Fensterbau zählt der technisch-wissenschaftliche Dienstleister seit Jahrzehnten zu den führenden Instanzen. Das IFT kontrolliert und zertifiziert in periodischen Abständen die Herstellung unserer Fenster. Dadurch gewährleisten wir einen hohen qualitativen Standard.

Nach den entsprechenden Normen sind unsere Produkte nach CE zertifiziert. CE unterstützt die Einhaltung von Anforderungen zur Gewährleistung von Gesundheitsschutz, Sicherheit und Umweltschutz.

Bedienen

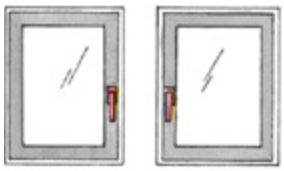

geschlossen

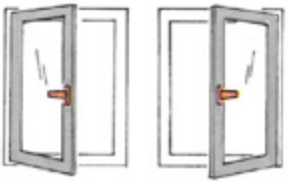

Drehöffnung

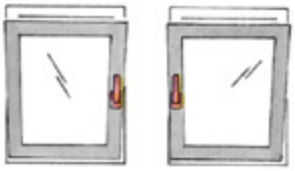

Kippöffnung

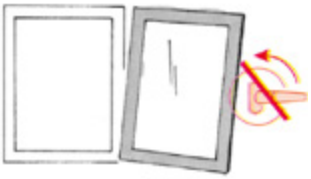

Fehlschaltung vermeiden

Den drehgeöffneten Flügel nicht in Kippstellung bringen! Der Fensterflügel löst sich in diesem Fall an der Oberseite aus der Verankerung.

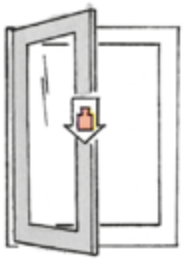

Den Fensterflügel nicht mit zusätzlichem Gewicht belasten! Bei Reinigungsarbeiten nicht auf dem geöffneten Flügel abstützen! Bei Überlastung besteht die Gefahr, dass die Fensterbänder brechen und damit ein Absturz mitsamt des Fensterflügels eintreten könnte.

Das Andrücken des Fensterflügels gegen das Mauerwerk ist zu unterlassen!

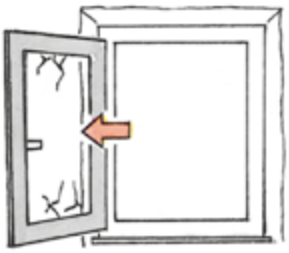

Keine Gegenstände zwischen Flügel und Blindrahmen legen. Wollen Sie ihren Flügel in geöffneter Stellung sichern, lassen Sie einen mechanischen Feststeller einbauen.

Bei starker Luftbewegung Flügel nicht in Drehstellung offen lassen. Durch Windeinwirkung auf geöffnete Fensterflügel besteht erhöhte Verletzungsgefahr.

Bei geöffnetem Fenster besteht Absturzgefahr! Sollten Kleinkinder oder Personen mit geistiger Behinderung Zugriff zum Fenster haben, ist der Flügel gegen das Öffnen zu sichern, z.B. mit Drehsperre oder abschließbarem Bedienungsgriff.

Im Öffnungsspalt zwischen Flügel und Rahmen besteht Verletzungsgefahr durch Einklemmen. Ein zuschlagender Flügel kann zu Verletzungen führen. Beim Zudrücken des Flügels nicht zwischen Flügel und Blindrahmen greifen. Fuß oder Bein nicht zwischen Flügel und Rahmen der Schiebetüren legen.

Des weiteren sind folgende Regeln zu beachten:

- Benützen Sie zur Reinigung nie aufeinander gestellte Stühle. Eine einfache Haushaltsleiter, die den Sicherheitsvorschriften entspricht, kann Sie vor schweren Verletzungen schützen.
- Vergessen Sie nicht, nach der Reinigung die zuvor ausgehängten Scheren und Sicherheitsbügel wieder einzuhängen. Ansonsten kann Ihnen bei der nächsten Reinigung der Fensterflügel auf den Kopf fallen.
- Bitte beachten Sie, dass geöffnete Fensterflügel (auch in Kippstellung) keinen Schutz gegen Einbruch bieten, nicht fugendicht, nicht schlagregensicher sowie nicht schall- und wärmegedämmt sind.
- Um das Aufquellen der Holzprofile und Oberflächenschäden zu vermeiden, sollten Sie die Holzelemente vor zu hoher Luft- bzw. Baufeuchtigkeit schützen. Siehe dazu auch Pflege und Wartung der Oberflächen auf Seite 12 folgend.
- Bitte überprüfen Sie die Beschlagsteile regelmäßig auf ihren festen Sitz bzw. auf Abnützung. Gegebenenfalls sind diese zu erneuern. Siehe dazu auch Pflege und Wartung der Beschläge ab Seite 16.
- Einstellarbeiten an Scheren und Ecklagern sollte Ihr Wolf Fenster Fachmann für Sie erledigen.

Wir weisen darauf hin, dass bei Schiebetüren die Bedienungsanweisungen den aufgeklebten Etiketten zu entnehmen sind. Für eventuelle Unfälle und Schäden übernimmt Wolf Fenster keine Haftung.

Prüfen

1x pro Jahr

Verankerungen kontrollieren

z. B. Ausriss der Befestigungsschrauben,
Risse im Holz oder ähnliches

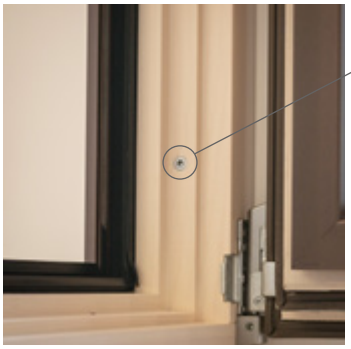

Wichtige Kontrollen für Funktion & Sicherheit

Standardbeschlag

1x pro Jahr

Beschläge der Fenster

auf Abnutzung kontrollieren

verdeckter Beschlag

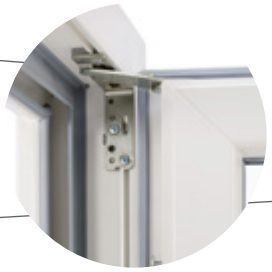

1x pro Jahr

Holz-Oberflächen

auf Lackschäden überprüfen

Neben der regelmäßigen Reinigung mit klarem Wasser sollten die Fenster mindestens einmal im Jahr auf Abnützung überprüft werden. Dies verlängert einerseits die Lebensdauer, andererseits garantiert es eine sichere Funktionalität der Elemente. Neben den wichtigsten, hier abgebildeten Punkten finden Sie in den nachfolgenden Kapiteln noch viele weitere Pflegehinweise, die ihren Fenstern zu Gute kommen.

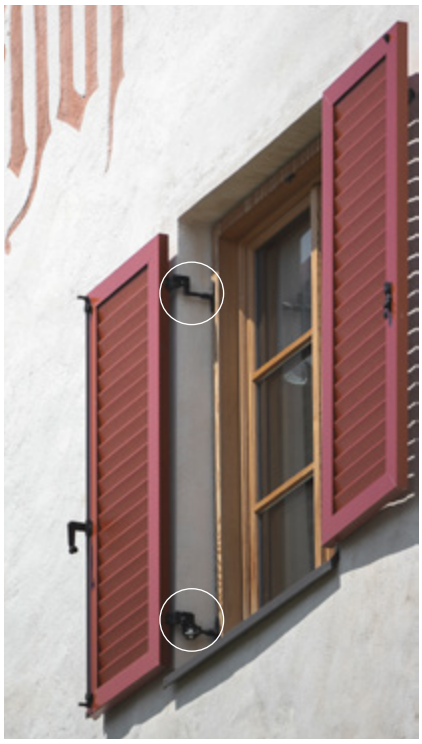

1x pro Jahr

Jalousien & Läden

Kontrolle der Beschläge und Befestigungen

Lüften

Während der Bauzeit und bis vier Monate nach Bauabschluss müssen alle Räume täglich mehrere Stunden gelüftet werden, um Schäden durch Baufeuchte zu vermeiden. Für Häuser, die in Trockenbauweise gefertigt wurden, gilt dies ebenso, wenn Putz- oder Nass-Estricharbeiten ausgeführt werden.

In Wohnräumen liegt die ideale Luftfeuchtigkeit zwischen 40 und 60 %. Höhere Luftfeuchtigkeit entsteht in jedem Wohnraum, unter anderem durch:

Atemluft
1-2 Liter Wasser täglich

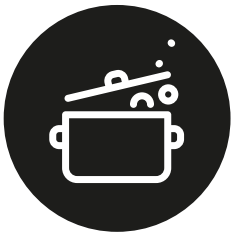

Kochen
bis zu 2 Liter Wasser täglich

Haushalt
Waschen, Baden, Blumen gießen, usw. bis zu 3 Liter Wasser täglich

Wäsche trocknen
in der eigenen Wohnung erhöht dies die Luftfeuchtigkeit zusätzlich.

Bei einem 3-Personen-Haushalt summieren sich dadurch ungefähr 180 Liter Wasser pro Monat. Zur Veranschaulichung: dies entspricht einer Badewanne voll Wasser. Bei ungenügender Frischluftzufuhr verbleibt diese Menge Wasser im Raum und bildet eine Voraussetzung für den Befall von Schimmelpilzen.

Lüften dient der Sauerstoffzufuhr, ebenso wie dem Abtransport von Verunreinigungen, überflüssiger Feuchtigkeit und Schwitzwasser in der Raumluft und an den Wänden. Beachten Sie, dass feuchte Raumluft niemals in andere Räume geleitet werden sollte, sondern immer nach außen. Nach dem Schließen der Fenster erwärmt sich die Frischluft infolge der im Baukörper gespeicherten Wärme binnen weniger Minuten.

Ein beschlagenes Fenster ist ein Signal zum Lüften, da die Luftfeuchtigkeit in diesem Raum zu hoch ist. Durch das Lüften sorgen Sie gleichzeitig für ein ausgeglichenes Wohnklima. Die Lüftungsdauer lässt sich v.a. in der kalten Jahreszeit einfach kontrollieren: Wenn Sie das Fenster öffnen, beschlägt die kalte Außenscheibe des Glases. Sobald dieser Beschlag gänzlich verschwunden ist, können Sie ihr Fenster wieder schließen. Der Luftaustausch ist erfolgt und Wände und Möbel sind noch nicht abgekühlt. Da ihre neuen Fenster über optimale Fähigkeiten zur Wärmedämmung und Isolierung verfügen, gilt es der Durchlüftung besonderes Augenmerk zu schenken.

Fenster sollten dreimal täglich (Morgen - Mittag - Abend) 5 bis 10 Minuten vollständig geöffnet werden (Stoßlüften). Um einen besseren Durchzug zu gewährleisten empfiehlt sich eine Querlüftung bei der in kurzer Zeit viel Raumfeuchte abgeführt wird. Selbst wenn es in der kalten Jahreszeit draußen regnet, Schnee und Nebel vorhanden sind, können Sie bedenkenlos lüften - denn auch in diesem Fall ist die kältere Außenluft immer noch trockener als die Luft in Ihren eigenen vier Wänden.

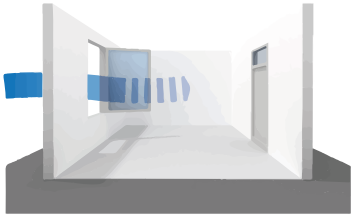

Stoßlüften
Die effektive Art Raumluft auszutauschen. Der Fensterflügel wird dabei komplett geöffnet und die Luft somit innerhalb von 5-10 Minuten ausgetauscht. Dadurch, dass der Luftaustausch sehr schnell stattfindet, tritt keine Auskühlung der Bauteile auf.

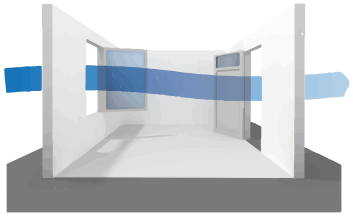

Querlüften
5 Minuten Querlüften durch zwei gegenüberliegende offene Fenster ist die beste Art des Lüftens. Die gesamte Raumluft wird noch schneller als beim Stoßlüften ausgetauscht, die gespeicherte Wärme in den Wänden und Böden heizt die frische Luft ohne große Verluste schnell wieder auf.

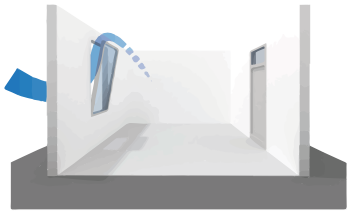

Dauerlüften
Mit der Dauerlüftung (z. B. Fenster dauernd in Kippstellung) wird Energie vergeudet und die Luft nicht komplett getauscht. Möbel und Wände werden extremen Temperaturwechseln ausgesetzt und kühlen im Winter dadurch stark ab. Unsere Empfehlung: nur im Sommer anwenden!

Glas

Zu den wichtigsten Bauteilen eines Fensters zählt die Verglasung: sie lässt Tageslicht herein und öffnet den Blick nach draußen. Zusätzlich schützt Fensterglas vor Schall- und Temperatureinflüssen. Wolf Fenster verwendet aus diesem Grund nur geprüfte Markenisoliergläser.

Das **Reinigen des Glases** erfolgt am besten mit klarem und warmem Wasser mit Hilfe eines guten Fensterleders. Bei Bedarf kann dem Wasser auch ein wenig haushaltsübliches Spülmittel zugesetzt werden. Die **Erstreinigung** von Glasscheiben sollte nicht sofort nach dem Einbau durchgeführt werden, da die Silikon-Versiegelung **erst nach 3-4 Wochen** ausgehärtet ist. Ansonsten entsteht der sogenannte "Radiergummi-Effekt".

Wenn erforderlich können hartnäckige Verschmutzungen und eventuelle Silikonschlieren bei der Erstreinigung mit einem Schaber (mit spezieller Klinge) entfernt werden. Bitte achten Sie dabei jedoch darauf, dass die Oberfläche des Glases nicht beschädigt wird. Die Anwendung von Scheuermitteln, rauen Reinigungsgegenständen, aggressiven oder lösemittelhaltigen Pflegemitteln ist in jedem Fall zu vermeiden.

Bitte kontrollieren Sie die Abdichtung Glas/Rahmen regelmäßig auf Risse im Dichtstoff bzw. Dichtung und/oder Ablösung des Dichtstoffes vom Rahmen und Glas. Eventuelle Mängel sollten von einer qualifizierten Fachkraft unverzüglich behoben werden, da ansonsten Folgeschäden nicht ausgeschlossen werden können. Zudem weisen wir darauf hin, dass mit einem trockenen Tuch niemals am Silikon gerieben werden darf, da es sich sonst vom Glas lösen kann.

Schließlich weisen wir darauf hin, dass laut der Norm UNI 7697-2021 Verglasungen in stoßgefährdeten Durchgängen sowohl beim Einbau, als auch bei der Benutzung deutlich gekennzeichnet werden müssen.

Die Wärmeschutzgläser von Wolf Fenster werden nach dem Verfahren der Industrieglaserzeugung produziert. Die Beurteilung der „Sauberkeit" des montierten Glases unterliegt der „Richtlinie zur Beurteilung der visuellen Qualität von Isolierglas." Diese Richtlinie wurde vom Technischen Beirat im Institut des Glaserhandwerks für Verglasungstechnik und Fensterbau, Hadamar und vom Technischen Ausschuss des Bundesverband Flachglas Großhandel, Isolierglasherstellung, Veredlung e.V., Troisdorf erarbeitet.

Wie vermeiden Sie Thermoschock-Schäden bei ihren Fenstern?

- Schiebetüren oder Schiebefenster bei direkter Sonneneinstrahlung nicht übereinander geschoben stehen lassen.
- Dunkle Möbel, Polstergruppen usw. mindestens 30 cm von der Isolierverglasung entfernt platzieren.
- Bei äußeren und inneren Beschattungsvorrichtungen keine Teilbeschattungen vornehmen, sprich die Außen- oder Innenlamellen nicht nur teilweise herunterlassen.
- Wenn immer möglich Schlagschatten auf Scheibenflächen vermeiden (z.B. vorgehängte Gitterroste, tiefe Leibungen etc.).
- Bekleben oder Bemalen von Scheiben vermeiden (das örtliche Überhitzen der Scheibe kann zum Bruch führen).
- Heizkörper mit hohem Temperaturausgang mindestens 30 cm von der Scheibe entfernt montieren.
- Während der Bauphase und danach keine Materialen oder Gegenstände direkt an die Scheibe lehnen.
- Werden Scheiben während der Bauphase oder danach aus Schutzgründen abgedeckt, hat dies ganzflächig mittels temperaturdurchlässigen, hellen Produkten zu erfolgen, und nicht durch dunkle und reflektierende Produkte.
- Liegt ein Teil der Scheibe im Schatten, während der andere Teil starker Sonnenbestrahlung ausgesetzt ist, liegt eine erhöhte thermische Belastung vor. Die ungleichmäßige Erwärmung kann im Glas thermischen Stress auslösen. Empfehlung: Teilbeschattung kann durch außenliegende Jalousien oder Rollläden zumindest teilweise vermieden werden.
- Bei nachträglichem Anbringen einer innenliegenden Beschattung entsteht für das Glas thermischer Stress. Wichtig ist hierbei die Beachtung einer ausreichenden Ventilation oder einem ausreichenden Abstand zwischen Glas und Sonnenschutz. Heizkörper oder Beleuchtungen in der Nähe des Glases erzeugen ebenfalls thermische Spannungen. Hier ist ebenfalls auf ausreichenden Abstand zu achten.

Thermischer Sprung

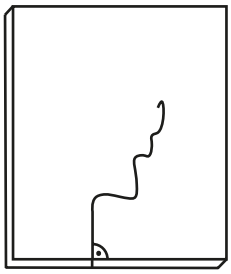

Thermischer Palmensprung

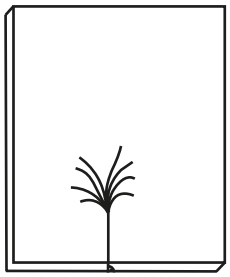

Steinschleuderbruch

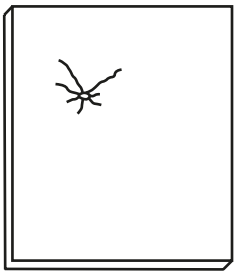

Kantenstoßsprung

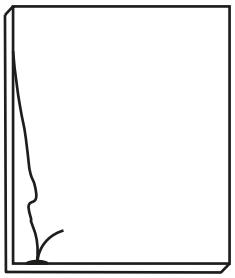

Holz

Pflege und Wartung

Die Oberfläche ihres Fensters bedarf ausreichender Pflege und Wartung. Nur dadurch kann eine langfristige Gebrauchstauglichkeit und Qualität der Oberfläche gewährleistet werden. Darüber hinaus kann durch regelmäßige Reinigung ein aufwendiges Überstreichen der Oberfläche hinausgezögert und unter Umständen sogar vermieden werden, denn grundsätzlich gilt der Grundsatz: Pflegen statt Streichen.

Oberfläche aus Holz
Holzfenster von Wolf Fenster bieten eine warme, behagliche Atmosphäre. Holz selbst ist ein lebendiger Werkstoff, der sich hervorragend verarbeiten und anpassen lässt. Ihre Holzteile sollten regelmäßig mit reinem Wasser abgewaschen werden, um Staub, Insektenschmutz und dergleichen zu entfernen. Solche Verunreinigungen sind oft die Ursache für den Ansatz von Grünalgen und Pilzen.

Pflegemilch
Neben dem Reinigen der Holzfensterrahmen sollte mindestens einmal im Jahr eine spezielle Pflegemilch auf die Holzoberfläche aufgetragen werden. Bei stark bewitterten Oberflächen ist eine mehrmalige Anwendung pro Jahr empfehlenswert.

Der Einsatz einer Pflegemilch renoviert den Lasurfilm und sorgt dadurch für einen einwandfreien Schutz gegen jegliche Witterung und für eine schöne Optik nach außen hin. Außerdem wird das Eindringen von Feuchtigkeit durch die Tiefenwirkung der Milch erschwert und eventuell entstandene kleine Risse in der Holzoberfläche werden geschlossen. Bitte beachten Sie, dass der regelmäßige Gebrauch einer speziellen Pflegemilch die Wartungsintervalle Ihres Fensters entscheidend verlängern kann.

Erneuerungsanstrich

Holz ist ein natürlicher und vitaler Werkstoff, der eine einwandfreie und regelmäßig erneuerte Beschichtung benötigt. In der Regel sind Fenster, die nach Westen und Süden hin ausgerichtet sind, am meisten von der Witterung belastet. So kann es vorkommen, dass durch die UV-Strahlung oder durch andere Umwelteinflüsse (z.B. Abgase, Schmutz von Baustellen, Hagel) Schäden am Anstrichsfilm entstehen. Liegen starke Beschädigungen vor, ist ein Reparatur- bzw. Erneuerungsanstrich nötig. **Eine Vergilbung bei hellen Farben ist aufgrund der UV-Strahlen völlig normal und bedarf keines Eingriffes.**

Ein Erneuerungsanstrich sollte rechtzeitig und fachgerecht durch ein darauf spezialisiertes Unternehmen erfolgen. Wir weisen Sie ausdrücklich darauf hin, dass Dichtungen, Beschlagteile und Versiegelung nicht überstrichen werden dürfen, da ansonsten ihre Funktion beeinträchtigt wird. Außerdem muss der Reparaturlack auf den Farbton der Holzfenster abgestimmt sein. Auf jeden Fall muss die Materialverträglichkeit vom neuen Anstrich mit der bestehenden Farbe bzw. allen weiteren Bauteilen gewährleistet sein.

Holz Außenanstrich lasierend
Die Haltbarkeit des Außenanstriches des Fensters hängt in erster Linie von der Schichtdicke und dem Pigmentgehalt des Anstrichsystems ab. Je höher die Schichtdicke und der Pigmentgehalt sind, umso besser ist die Haltbarkeit des Anstriches.

Grundsätzlich sollte die Kontrolle des Anstriches, zusammen mit der Kontrolle der Versiegelung, alle 4 Jahre vorgenommen werden. Lasierte Oberflächen sollten alle 6-8 Jahre überstrichen bzw. erneuert werden.

Holz Außenanstrich deckend
Deckende Anstrichsysteme sind infolge ihrer starken Pigmentierung wesentlich haltbarer als lasierende Systeme. Das Intervall für eine Erneuerung liegt hier bei 8-12 Jahren. Infolge hoher klimatischer Belastung sind aber bei den unteren Flügelfriesen (wenn nicht mit Alu abgedeckt) jeweils Abwitterungsschäden bereits nach 4 Jahren festzustellen. Sie sollten deshalb, zusammen mit der Kontrolle der Versiegelungsfugen, gerade diese stark beanspruchten Teile kontrollieren. Abgewitterte Stellen sind dann lokal zu überstreichen und auszubessern.

Beim Außenanstrich ist darauf zu achten, dass die Außenschicht nicht dichter ist als der innen aufgebrachte Anstrich. Damit werden größere Schäden am Außenanstrich, die infolge von Dampfdruck entstehen können, vermieden.

Empfehlung für Renovierungsanstriche

TEKNOS

Anlage 5a

Holz
Fenster + Türen

Oberflächenbeanspruchung durch Witterungseinflüsse und entsprechende Empfehlungen

Kriterien°

topografische Lage: < 1.000 m ● / > 1.000 m ○

+

Entfernung zur Küste: > 5 km ● / < 5 km ○

+

Gebäudehöhe: ≤ 3 Stockw. ● / > 3 Stockw. ○

+

Elementversatz ins Gebäude: > 10 cm ● / < 10 cm ○

=

Wolf Fenster - Farbcodes

H08, H12, H14, HG12, HG14, G19, D12, D15, D16, E12 P16, W15, W16, W20, W39, W40, W95

H01 entspricht nicht der Norm. Aus diesem Grund für diesen Farbcode kein Gewährleistungszeitraum.

Haltbarkeit des Beschichtungsfilms in Jahren - ohne Renovierungsanstrich

Beschichtungsaufbau

3-Schicht System[1]

Beanspruchungsgruppe (BAG)	Nadelholz (imprägniert) lasierend	Nadelholz (imprägniert) deckend	resistente Harthölzer lasierend	resistente Harthölzer deckend
●●●● **BAG 0** (schwach) Die zu streichenden Oberflächen werden einer sehr geringen Witterungsbelastung ausgesetzt.	8	9	9	10
●●●○ **BAG 1*** (mittel) Die zu streichenden Oberflächen werden einer mittleren Witterungsbelastung ausgesetzt.	6	6	6	7
●●○○ **BAG 2*** (stark) Gebäude mit zwei oder weniger Punkten sind starken Witterungsbelastung ausgesetzt.	4	4	4	5

*Durch Einsatz eines Aluminium-Flügelabdeckprofiles und einer Aluminium-Stockabdeckung verringert sich die BAG um eine Stufe. Dies gilt nicht für Sprossen.

°Die hier genannten Kriterien wurden in Anlehnung an „Beschichtung auf Holz und Holzwerkstoff im Außenbereich“ BFS Merkblatt Nr. 18 ermittelt.

[1] laut VFF-Merkblatt HO.06, 1-4

fenster WOLF

Innenanstrich

Die Holzoberfläche im Innenbereich Ihres Holz- bzw. Holz-Alu-Fensters ist der ständigen Witterung (Sonne, Regen, Hagel) nicht ausgesetzt, so dass die Oberfläche nur zwei Mal jährlich mit milden Reinigungsmitteln gereinigt werden sollte. Innenanstriche haben erfahrungsgemäß eine lange Lebensdauer. Sie können deshalb in das Konzept einer Gesamtrenovierung einbezogen werden. Üblicherweise werden dann die alten Anstriche innen und außen total entfernt und die Fenster mit einem neuen Anstrich versehen.

Aluminium

Pflege und Wartung

Das Holz/Alu-Fenster von Wolf Fenster ist mit zwei überzeugenden Seiten ausgestattet: außen schützendes Aluminium und innen natürliches Holz. Nach der Montage Ihres Holz/Alu-Fensters sollte eine Grundreinigung des Aluminiums erfolgen, um eventuell bei der Montage entstandenen Unreinheiten zu entfernen. Bitte benützen Sie dazu saubere Tücher oder Schwämme.

Eloxierte Oberflächen sollten mit warmem Wasser gereinigt werden. Ein chlorfreies Reinigungsmittel (z.B. Spülmittel) kann Ihnen das Reinigen leichter machen. Arbeiten Sie jedoch ausschließlich mit einem Tuch, Schwamm und Wasser.
Pulverbeschichtete Oberflächen sollten in derselben Weise gereinigt werden wie eloxierte Oberflächen. Spülen Sie jedoch nach der Reinigung mit klarem Wasser gut nach.

Ist die Aluminium-Oberfläche stark verschmutzt, können - mit Bedacht - spezielle Eloxalreiniger verwendet werden, deren Reinigungswirkung durch Abrasivstoffe erreicht wird. Damit die schöne Optik der Aluminiumschale über Jahre hinweg erhalten bleibt, sollte eine Reinigung - so wie vorgenannt beschrieben - zwei Mal jährlich erfolgen.

Beschläge

Wolf Fenster verfügen über eine ausgeklügelte Beschlagstechnik mit serienmäßiger Schalt- bzw. Fehlbedienungssperre. Bitte achten Sie auf die nachfolgenden Regeln und Hinweise zur Pflege und Wartung der Beschläge. Nur somit kann die Leichtgängigkeit und die damit verbundene langfristige Funktionsfähigkeit des Fensters gewährleistet werden.

Fetten oder Ölen der Beschläge

Mindestens einmal im Jahr sollten alle beweglichen Teile und Verschlussstellen der Beschläge mit Fett oder Öl behandelt werden, um sie vor vorzeitigem Verschleiß zu schützen.

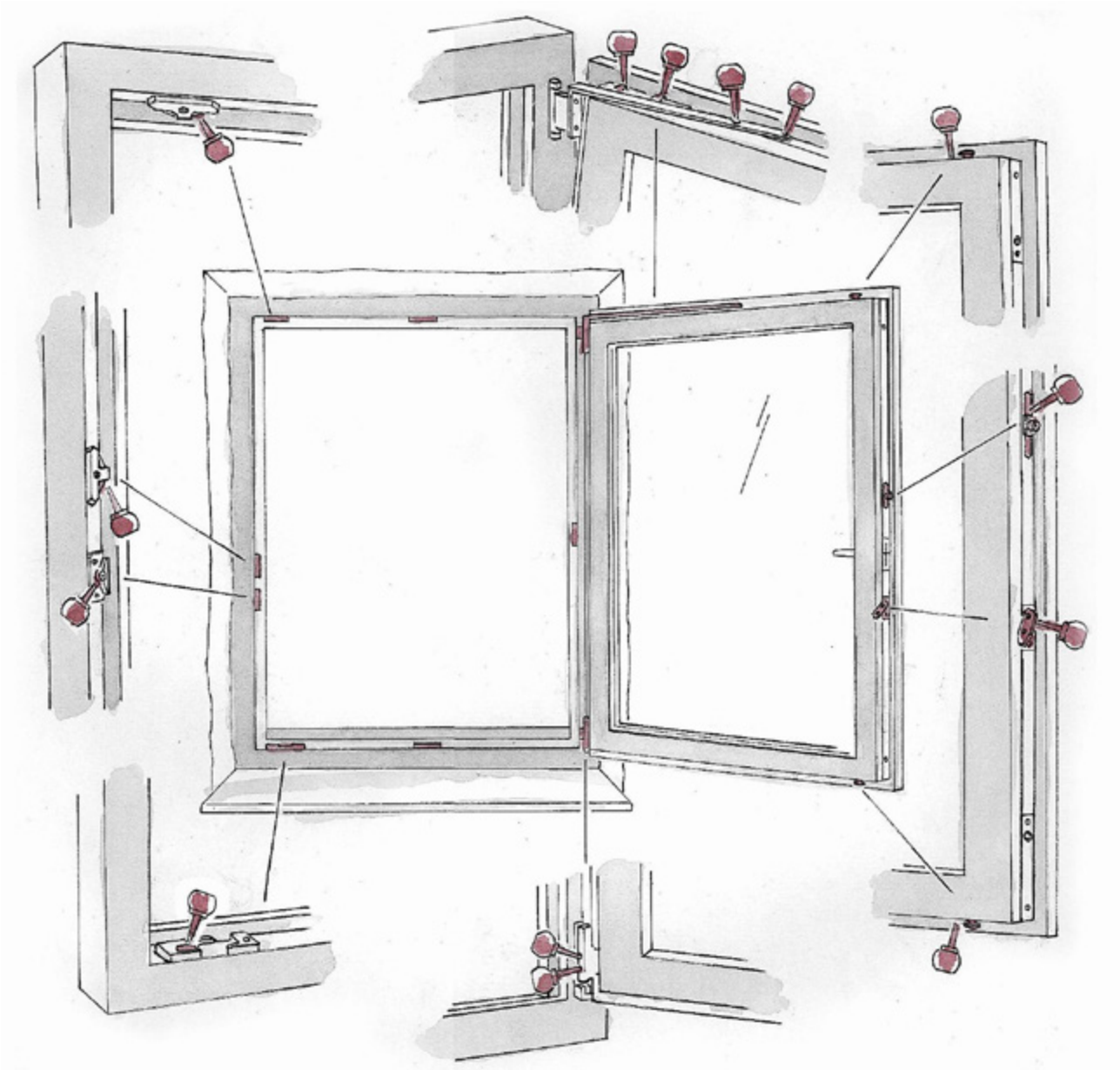

Auch Sicherheitsschließstücke aus Stahl müssen gefettet werden, um unnötigen Abrieb zu vermeiden. Sind die Fenster schwer zu öffnen, so muss eine Wartung eventuell schon früher erfolgen.

Bitte beachten Sie, dass zum Fetten und Ölen der Beschläge nur Reinigungs- und Pflegemittel verwendet werden dürfen, die den Korrosionsschutz der Beschlagteile nicht beeinträchtigen. Zu empfehlen sind:

- Handelsübliches säure- und harzfreies Fett bzw. Öl
- Technische Vaseline
- Schmierfett nach DIN 51825

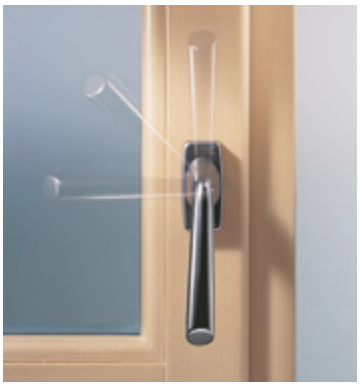

Nachstellen der Beschläge

Grundsätzlich sollte das Einstellen der Beschläge dem Wolf Fenster Service überlassen werden, um die Leichtgängigkeit der Bedienung sicherzustellen. Einwandfrei eingestellte Flügel gewährleisten die geforderte oder erwartete Schalldämmung und eine optimale Dichtheit gegen Schlagregen und Wind.

Infolge starker Nutzung oder durch hohe Beanspruchung im Laufe der Zeit kann sich die Lage des Fensterflügels dennoch verändern. Prüfen Sie deshalb regelmäßig alle sicherheitsrelevanten Beschlagteile auf festen Sitz und Verschleiß. Die Einstellarbeiten an den Beschlägen, besonders im Bereich der Ecklager und Scheren, das Austauschen von Teilen sowie das Aus- und Einhängen der Flügel sollte von einem Fachmann erledigt werden.

Einstellen der Beschläge

Die gefertigten Fenster und Fenstertüren sind mit hochwertigen Roto-Beschlägen ausgestattet. Dies bedeutet hoher Bedienkomfort, einwandfreie Funktion und lange Lebensdauer. Einfache Einstellmöglichkeiten können Sie aus folgenden Veranschaulichugnen entnehmen. Sollte es sich um einen höheren Einstellungsaufwand handeln, empfehlen wir unser Fachpersonal zu Hilfe ziehen.

Werkzeuge
Sechskant-Schraubendreher 2,5 + 4 mm

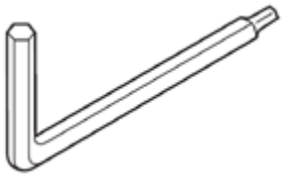

Einhängen
Flügel

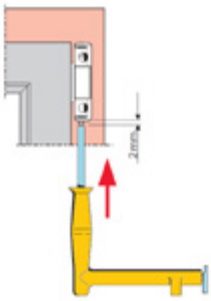

Aushängen
Flügel

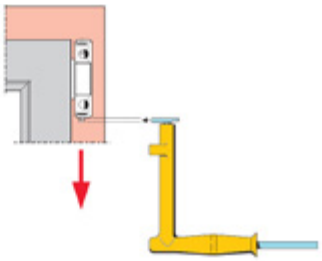

Beschlagstyp ROTO NX

Bandseite oben (Axerlager)
Seitenverstellung

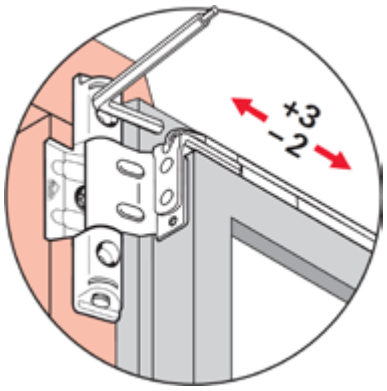

Anpressdruckverstellung

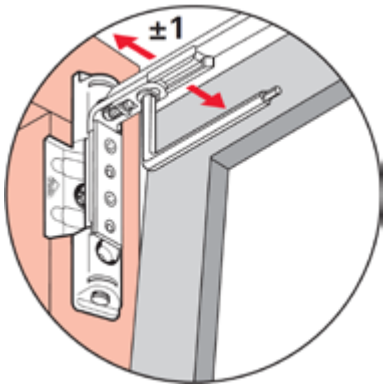

Schließteil Zapfen

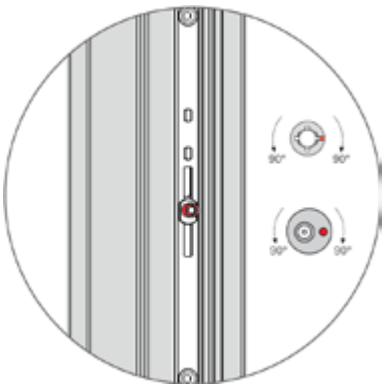

Bandseite unten (Ecklager)
Höhen-/Seitenverstellung

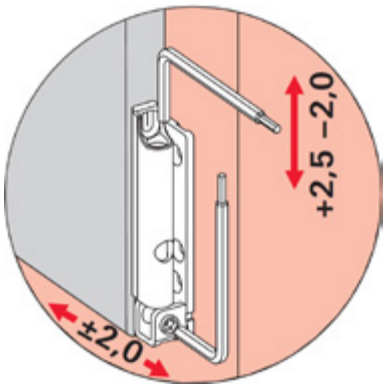

Anpressdruckverstellung

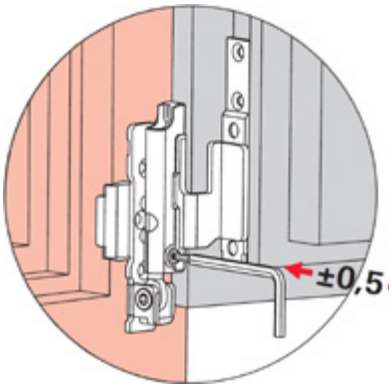

Beschlagstyp ROTO NT DESIGNO

Bandseite oben (Axerlager)
Seitenverstellung

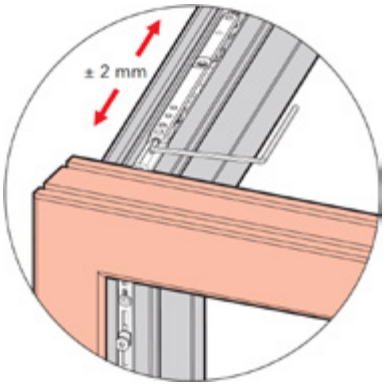

Anpressdruckverstellung

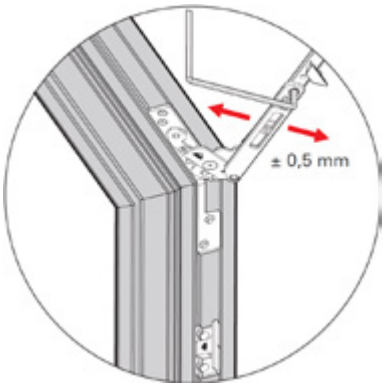

Bandseite unten (Ecklager)
Seitenverstellung

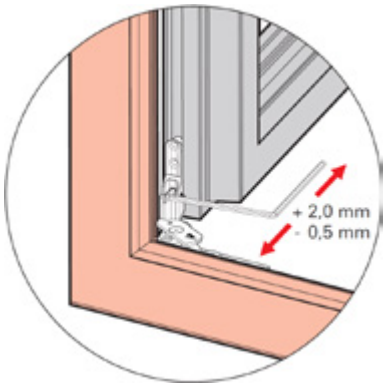

Bandseite unten (Ecklager)
Höhenverstellung

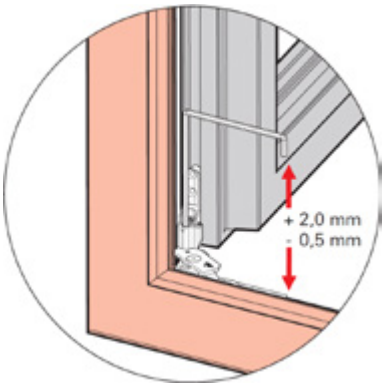

Anpressdruckverstellung

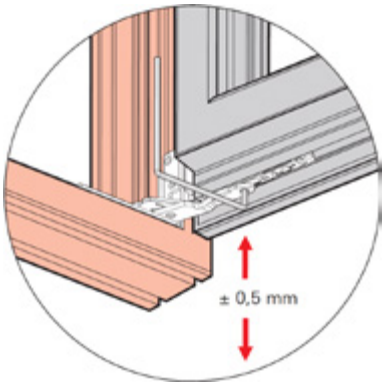

Bandseite unten (Ecklager)
Höhenverstellung Tür

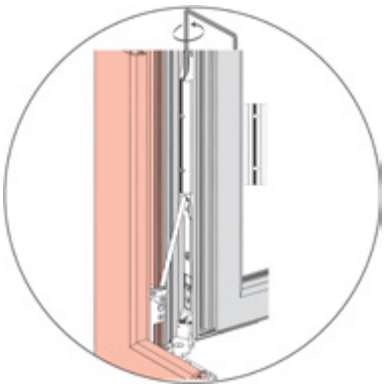

Beschlagstyp ROTO NT POWER HINGE

Bandseite oben (Axerlager)
Seitenverstellung

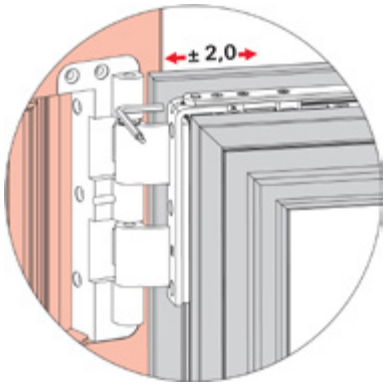

Anpressdruckverstellung

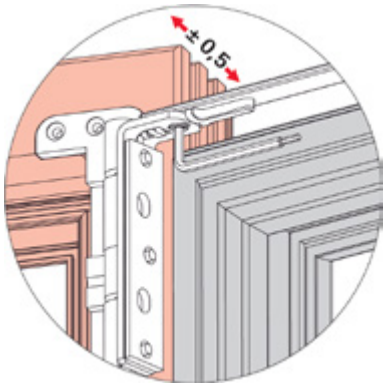

Bandseite oben (Falzaxer)
Seitenverstellung

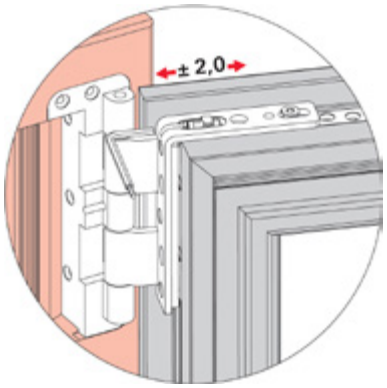

Anpressdruckverstellung

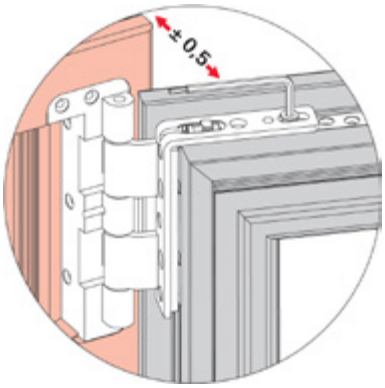

Bandseite unten (Ecklager)
Seitenverstellung

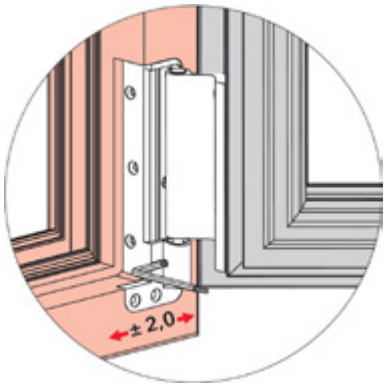

Bandseite unten (Ecklager)
Höhenverstellung

Mittelband
Höhenverstellung

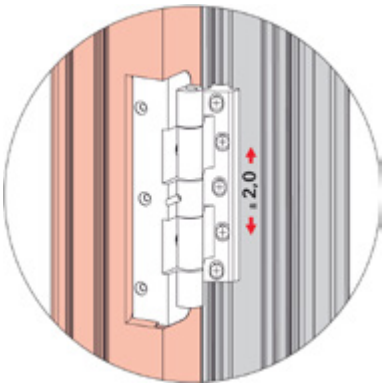

Bänder bei Nebeneingangstüren, Paniktüren und Haustüren

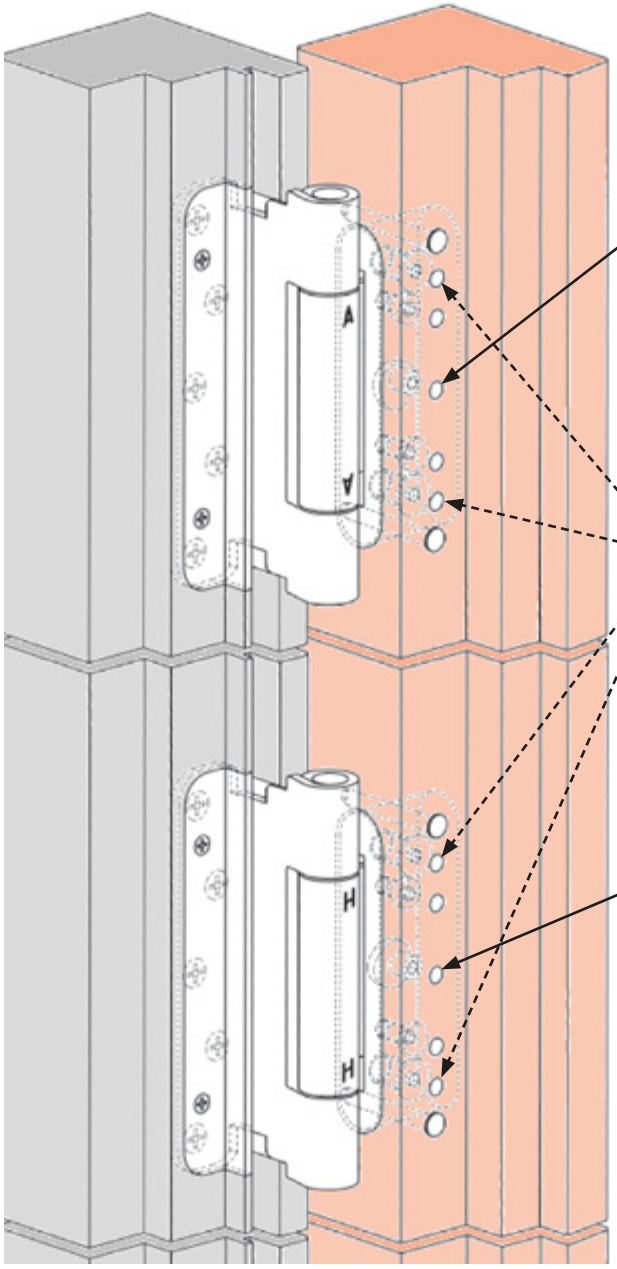

Anpressdruckverstellung:
Die Klemmschrauben bei allen Rahmenteilen leicht lösen. Durch Drehung des Verstellexzenters bei den A-Bändern im oberen und unteren Rahmenteil Dichtungsandruck variieren. Klemmschrauben bei allen Rahmenteilen wieder festziehen.

Seitenverstellung:
Beide Verstellschrauben gleichmäßig (max. je eine Umdrehung) in die entsprechende Richtung drehen. Schrägstellung des Rahmenteils und Spannungen auf der Achse aller Bänder vermeiden.

Höhenverstellung:
Die Klemmschrauben bei allen Rahmenteilen leicht lösen. Durch Betätigen des Verstellexzenters beim H-Band, im mittleren Rahmenteil, Türblatt in der Höhe einstellen. Klemmschrauben bei oberem und unterem Band anziehen und mittleres Band entlasten. Klemmschrauben bei allen Rahmenteilen wieder fest anziehen.

Paniktüren:
Das Wartungsbuch für Panik - und Fluchttüren laut EN-Norm wird den Bauherren bei Montage der Tür ausgehändigt. Revisionierung der Türen laut Vorgabe.

Dichtungen

Pflege und Wartung

Moderne Falzdichtungen bestehen aus EPDM (Ethylen-Propylen-Dien-Kautschuk). Sie garantieren eine **lange Lebensdauer**, ein hohes Rückstellungsvermögen und damit eine dauernde Dichtheit des Fensters.

Bitte beachten Sie, dass Ihre Dichtungen **bei Nachbearbeitungen und Renovierungen nicht überstrichen werden dürfen**, da dies sofort zu hohen Einbußen der Rückstellfähigkeit der Dichtungslippen führen kann. Auch **scharfe Reinigungsmittel verkürzen die Lebenszeit** des Materials und das Rückstellvermögen der Dichtung selber. Denken Sie deshalb daran, Dichtungen nur mit schwachen Reinigungsmitteln zu reinigen. Anstriche auf Dichtungen und hauptsächlich auf den Dichtungslippen sind auf jeden Fall unbedingt zu vermeiden.

Erinnern Sie sich auch daran, Staub und andere Ablagerungen an den Dichtungen regelmäßig zu entfernen. Sollte einmal eine Dichtung aus ihrer Haltenut gezogen worden sein, so können Sie sie ohne Schwierigkeiten wieder in die Nut eindrücken: benützen Sie dazu einfach Ihren Daumen, beginnend am festsitzenden Teil der Dichtung.

Vermeiden Sie für das Eindrücken jedoch in jedem Fall spitze Gegenstände, denn damit besteht die Gefahr, dass die Dichtung beschädigt wird. Achten Sie zudem darauf, Ihre Dichtungen **mindestens einmal im Jahr mit einem Pflegemittel geschmeidig zu halten**. Werden Dichtungen zu stark gequetscht und haften sie zu stark an der Dichtfläche, ist ihre Funktion und Haltbarkeit schlecht. Außerdem ist es möglich, dass die Dichtungen beim Öffnen der Fensterelemente quietschen. In den meisten Fällen kann dies durch eine gute Schmierung verringert oder sogar total verhindert werden.

Läden / Jalousien

Pflege und Wartung

Zu einer sorgfältigen Pflege und Wartung gehört das Fetten der Aufhängung der Läden/Jalousien (Kloben und Bänder). Bitte achten Sie darauf, dass wegen der Gefahr von Windschäden die Läden/Jalousien im geöffneten und im geschlossenen Zustand arretiert bzw. gegen die Anschläge gefahren werden.

Oberfläche aus Holz
Für die Pflege und Wartung der Oberfläche von Holz-Klappläden/Jalousien gelten die selben Regeln wie für die Pflege und Wartung der Oberfläche von Holz-Fenstern. Siehe dazu Seite 12.

Oberfläche aus Aluminium
Bitte reinigen Sie die beschichteten Aluminiumteile - je nach Witterungsbelastung - mindestens einmal im Jahr mit einem weichen Schwamm oder einem Tuch. Benützen Sie warmes Wasser unter Zusatz von neutralen Reinigungsmitteln, welche das Aluminium nicht angreifen.

Zum Reinigen **auf jeden Fall ungeeignet sind saure und alkalische Mittel**. Außerdem sollten Sie zur Reinigung **niemals mechanische Mittel mit Schleifwirkung** verwenden, da die Lackoberfläche beschädigt werden kann. Überhaupt sollten Sie niemals Mittel verwenden, welche die Oberfläche verletzen können (z.B. Scheuerpulver, aggressive Reinigungsmittel etc.).

Beschläge bei Läden bzw. Jalousien

Verzinkte/pulverbeschichtete Beschläge müssen in Abhängigkeit von den Umwelteinflüssen früher oder später eine Oberflächenbehandlung erhalten. Die bei Laden/Jalousie-Beschlägen aufgebrachte Beschichtung ist kein Dauerschutz.

Einmal jährlich sollten die Beschläge geölt werden — und zwar sämtliche beweglichen Teile an den Haltern und den Verschlüssen. Besonders wichtig ist das Ölen des Rasthalters um eine dauerhafte Funktion zu gewährleisten. Alle tragenden Teile sind auf Abrieb zu kontrollieren.

Rasthalter

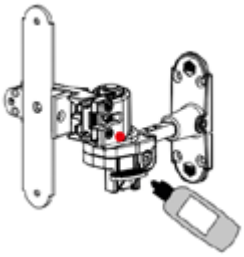

Schnappverschluss

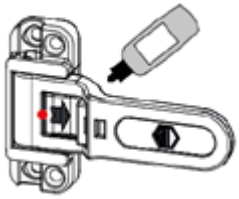

Ladenhalter

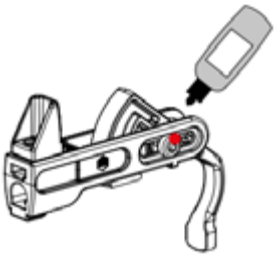

Ladenhalter für Türen

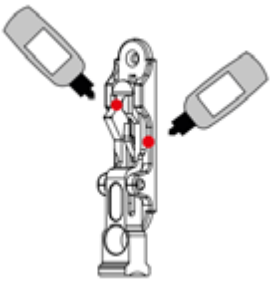

Ladenbänder und Laden-innenöffnergetriebe

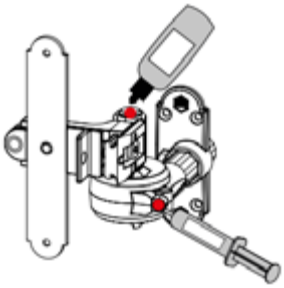

Ladenverschluss 2F

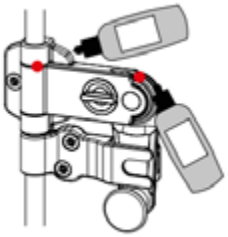

Komfort - Ladenhalter

Ladenmittelverschluss

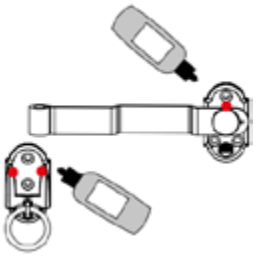

Sicherheits- und Warnhinweise

Ein unsachgemäßes Bedienen von Fensterläden kann zu Verletzungsgefahr und Sachschäden führen. Deshalb sollten Sie folgende Hinweise beachten:

- versichern Sie sich, dass der Laden über den gesamten Bewegungsbereich mit geringer Geschwindigkeit bewegt werden kann. Niemals mit Schwung oder Wucht öffnen oder schließen. Durch die Geschwindigkeit entsteht enorme Kraft.
- stellen Sie sicher, dass der Laden nicht unkontrolliert auf und zu schlägt. Der Laden sollte immer in seinen Endstellungen fixiert werden.
- bringen Sie keine Hindernisse in den Bereich zwischen dem Laden und der Leibung, dem Rahmen bzw. der Mauer. Hierdurch entstehen enorme Kräfte, die auf Bänder und Kloben wirken.
- bringen Sie keine Zusatzlasten (Wäscheleinen, ec) am Laden an. Das zusätzliche Gewicht überlastet die Bänder und die Kloben und kann zu deren Bruch führen.

Bei unübersehbaren, sichtbaren Beschädigungen bzw. nicht einwandfreier Funktion darf der Fensterladen nicht mehr betätigt werden und muss vor jeder weiteren Nutzung durch einen Fachbetrieb instand gesetzt werden. Ansprüche jeglicher Art aufgrund von Schäden, die auf nicht bestimmungsgemäße Verwendung zurüfckzuführen sind, sind ausgeschlossen.

Gefahr durch Windeinwirkung

Wind bzw. Windbelastung führt bei stürmischen Wind oder Sturm früher oder später immer zu Beschädigung eines geöffneten Fensterladens. Dies kann nur durch Schließen und Sichern des Fensterladens verhindert werden. Deshalb bitten wir Sie die Wettervorhersagen zu beachten und spätestens bei zu erwartenden Windgeschwindigkeiten von 60 km/h alle Fensterläden zu schließen und sichern.

60 km/h
Läden mit Rasthalter oder Ladeninnenöffner müssen bei angekündigten Windspitzen von 60 km/h geschlossen und gesichert werden.

Rollladen/Raffstore

Zum Schutz vor Licht, Wetter und neugierigen Blicken sind Rollläden oder Raffstore die geeignetes-te und meist gewählte Lösung. Hinter herabgelassenen Rollläden bzw. Raffstore mit Einbruchsicherung als Extra lässt es sich auch bei geöffneten Fenstern ruhig schlafen. Dabei sorgen Lüftungsschlitze bzw. die offenen Lamellen für ein angenehmes Raumklima.

Die Rollläden und Raffstore von Wolf Fenster bestehen aus hochwertigen Werkstoffen und sind einfach zu bedienen: entweder durch eine Bedienung mit Elektromotor, durch eine Bedienung mit Kurbel oder durch eine Bedienung mit Gurt.

Sowohl Rollo als auch Raffstore sind weitestgehend wartungsfrei. Achten Sie auf die nachfolgenden Hinweise, damit Sie über Jahre hinweg mit ihrem Produkt zufrieden sind.

Allgemeine Hinweise

Schieben oder ziehen Sie den Rollladen/Raffstore niemals von Hand! Belasten Sie den Rollladen/Raffstore nicht mit zusätzlichem Gewicht! Machen Sie zudem den Bewegungsbereich des Rollladens/Raffstores frei von jeglichen Hindernissen!

Denken Sie daran, bei Sturm oder sehr starkem Wind den Rollladen/Raffstore entweder ganz zu schließen oder ganz zu öffnen! Ist der Rollladen/Raffstore geschlossen, sollten Sie die Fenster schließen, um Durchzug zu vermeiden.

Schieben oder ziehen Sie den Rollladen/Raffstore niemals von Hand! Belasten Sie den Rollladen/Raffstore nicht mit zusätzlichem Gewicht! Machen Sie zudem den Bewegungsbereich des Rollladens/Raffstores frei von jeglichen Hindernissen!

Achten Sie darauf, dass der Rollladen/Raffstore nie mit Gewalt bewegt wird! Verzichten Sie eher auf ein Öffnen oder Schließen. Dies gilt besonders bei Frost, da Rollladenprofile anfrieren können. Besteht die Gefahr des Anfrierens, z.B. im Winter, muss bei elektrischem Betrieb die evtl. eingeschaltete automatische Steuerung ausgeschaltet werden!

Bitte stellen Sie bei Automatikbetrieb sicher, dass Sie jederzeit einen Zugang zum Hausinneren oder zu den Bedienelementen haben! Ansonsten besteht die Gefahr, dass Sie sich aussperren.

Kinder sollten nicht mit den Bedienelementen (z.B. Funkhandsender, Kipp- oder Drehschalter) spielen. Achten Sie darauf, dass Handsender nicht Kindern in die Hände fallen!

Wenn bei der Bedienung Probleme auftauchen, z.B. Funktionsstörungen, Materialschäden oder Geräusche, wenden Sie sich an die Firma Wolf Fenster oder an eine andere spezialisierte Firma. Verzichten Sie unbedingt auf einen weiteren Betrieb oder auf "Heimwerkerreparaturen", insbesondere auf eine Reparatur von elektrischen Teilen.

Bedienung mit Gurt

Bitte beachten Sie bei der Bedienung mit Gurt folgende Hinweise, damit eine langfristige Funktionsdauer des Rollladens gewährleistet ist:

- Den Gurt während der Betätigung nicht loslassen.
- Ruckartige Bewegungen vermeiden.
- Den Gurt niemals seitlich zum Einlauf ziehen.

Öffnen

Zum Öffnen ziehen Sie den Gurt gerade zum Einlauf nach unten. Dabei wird der Gurt automatisch in den Gurtwickler eingezogen.

Bitte betätigen Sie den Gurt im letzten Viertel langsam, damit der Rollladen sanft oben anschlägt.

Schließen

Zum Schließen ziehen Sie den Gurt gerade aus dem Wickler heraus. Lassen Sie den Gurt regelmäßig nach oben abwickeln, ohne ihn dabei loszulassen. Dabei wird der Gurt automatisch in den Rollladenkasten eingezogen.

Bitte betätigen Sie den Gurt im letzten Viertel langsam, damit der Rollladen sanft unten aufsetzt.

Wir weisen Sie außerdem darauf hin, dass der Gurt Feuchtigkeit anziehen kann. Er sollte deshalb gegebenenfalls nach drei Jahren ausgetauscht werden.

Bedienung mit Kurbel

Bitte beachten Sie bei der Bedienung mit Kurbel folgende Hinweise, damit eine langfristige Funktionsdauer des Rollladens gewährleistet ist:

- Die Kurbel während der Betätigung nicht loslassen.
- Ruckartige Bewegungen vermeiden.
- Die Kurbel möglichst senkrecht halten.
- Auf die korrekte Drehbewegung achten.

Öffnen

Zum Öffnen drehen Sie die Kurbel gleichmäßig in die entsprechende Richtung.

Bitte drehen Sie die Kurbel im letzten Viertel langsam, damit der Rollladen/Raffstore sanft oben anschlägt. Drehen Sie nicht weiter, wenn der Rollladen/Raffstore vollständig geöffnet ist.

Schließen

Zum Schließen drehen Sie die Kurbel gleichmäßig in die entsprechende Richtung.

Bitte drehen Sie die Kurbel im letzten Viertel langsam, damit der Rollladen/Raffstore sanft unten aufsetzt. Drehen Sie nicht weiter, wenn der Rollladen/Raffstore vollständig geschlossen ist.

Bedienung mit Elektromotor

Für eine Bedienung mit Elektromotor gibt es verschiedene Bedienelemente, z.B. Tastschalter, Kippschalter oder Drehschalter. Für eine Bedienung mit Automatiksteuerung ist die entsprechende Anleitung zu beachten. Die nachfolgende Funktionsbeschreibung gilt für alle Bedienelemente.

Öffnen

Zum Öffnen drücken bzw. halten Sie die AUF-Taste (▲). Der Rollladen/Raffstore fährt hoch.

Nach dem Loslassen der Taste stoppt der Rollladen/Raffstore.

Schließen

Zum Schließen drücken bzw. halten Sie die AB-Taste (▼). Der Rollladen/Raffstore fährt runter.

Nach dem Loslassen der Taste stoppt der Rollladen/Raffstore.

Obere und untere Endlage müssen von einem Mitarbeiter von Wolf Fenster oder einer anderen spezialisierten Firma für jeden Rollladen/Raffstore eingestellt werden.

Bei einer Wartung oder Inspektion von elektrischen Teilen muss der Rollladen/Raffstore abgesichert spannungslos geschaltet werden. Arbeiten an der Elektro-Installation und am Rollladen/Raffstore sollten ausschließlich durch einen Elektrofachmann oder durch eine andere spezialisierte Firma durchgeführt werden.

Pflege und Wartung

Wir weisen Sie darauf hin, dass die Verwendung von ätzenden oder aggressiven Reinigungsmitteln die Oberfläche des Rollladens/Raffstores zerstören kann. Bitte achten Sie auf folgende Pflege- und Wartungshinweise:

- Schmutz oder eventuelle Gegenstände in den Führungsschienen sollten entfernt werden.
- Die Oberfläche Ihres Rollladens/Raffstores sollte mehrmals im Jahr zunächst mit sauberem Wasser vorgereinigt werden.
- Bitte verwenden Sie zur Reinigung Ihres Rollladens/Raffstores ausschließlich handelsübliche Haushaltsreiniger, einen weichen Schwamm und viel sauberes Wasser.
- Der Rollladen/Raffstore und die Bedienelemente sollten regelmäßig auf Verschleiß und Beschädigung kontrolliert werden.
- Verschlissene oder beschädigte Teile sollten nur von einem Wolf Fenster Mitarbeiter oder einer anderen spezialisierten Firma ersetzt werden.
- Sollte eine Reparatur vonnöten sein, so sollten Sie den Rollladen/Raffstore bis zur Behebung des Schadens nicht benutzen. Wenden Sie sich in diesem Fall direkt an unsere Service-Abteilung oder an eine andere spezialisierte Firma.

Wir weisen Sie insbesondere darauf hin, dass die Inspektion, Wartung und Reparatur von elektrischen Teilen ausschließlich von der Firma Wolf Fenster oder einer anderen spezialisierten Firma durchgeführt werden sollte.

Sicherheitshinweise

Bitte beachten Sie, dass eine regelmäßige Pflege und Wartung die Lebensdauer Ihres Rollladens/Raffstores entscheidend verlängern kann. Auch ein einwandfrei gefertigter Rollladen/Raffstore birgt Gefahren in sich, die - wenn die Regeln der Pflege und der Wartung nicht beachtet werden - zu Unfällen und Schäden am Rollladen/Raffstore selber führen können.

Bitte beachten Sie deshalb die nachfolgenden Hinweise:

- Achten Sie unbedingt darauf, dass der Rollladen/Raffstore während der Arbeiten nicht bewegt wird. Wartungen sollten nur durch einen Wolf Fenster Mitarbeiter oder durch eine andere spezialisierte Firma durchgeführt werden.
- Besitzen Sie Rollläden/Raffstore, deren Steuerung außerhalb des Blickfeldes erfolgt, sollten Sie geeignete Maßnahmen ergreifen, um eine Bewegung des Rollladens/Raffstores bei Wartungsarbeiten zu verhindern.
- Besitzt Ihr Rollladen/Raffstore eine Automatiksteuerung, sollten Sie sicherstellen, dass diese vor allen Arbeiten im Bewegungsbereich des Rollladens/Raffstores, z.B. bei der Fensterreinigung, ausgeschaltet ist.

Montage

Wir sind Fenster- und Türeneinbauer mit jahrzehntelanger Erfahrung und mit Überblick über unser Metier. Deshalb sollten grundsätzlich alle Fenster- und Türelemente vom Wolf Fenster Montagepersonal oder von einer Fachfirma montiert werden. Für Fehler und Beschädigungen durch Selbstmontage wird von der Firma Wolf Fenster keine Haftung übernommen.

Die Einbausituationen und die Anforderungen unserer Fenster und Türen sind komplex und vielfältig. Deshalb bedarf es schon in der Planungsphase der Kenntnis einer fachgerechten Montage. Bitte beachten und befolgen Sie die nachfolgenden allgemeinen Hinweise zur Montage:

- Vor Beginn der Verputzarbeiten sind alle Verputzzeichnungen der Verputzfirma zu übergeben. Auf deren Einhaltung ist unbedingt zu achten.

- Fenster und Türen sind erst nach den Verputz- bzw. Gipsarbeiten, nach den Malerarbeiten, nach den Kalte-Böden-Arbeiten und nach den Fliesarbeiten einzubauen.

- Vor Beginn der Fenstermontage sind die Blindrahmen von eventuellen Mörtelresten zu befreien. Schützen Sie das Fenster, das Glas und die Beschläge bei der Montage vor Beschädigungen und Mörtelspritzer.

- Bei hoher vorhandener Baufeuchte muss bei eingebauten Fenstern mehrmals täglich gelüftet werden. Andauernde relative Luftfeuchte über 70% führt zu irreparablen Schäden am Fenster (Konstruktions- und Oberflächenschäden).

- Grundierte Fenster sind anstrichtechnisch nur vorbehandelt. Sie weisen noch keinen ausreichenden Schutz gegen Feuchte und UV-Bestrahlung auf. Die Fenster dürfen nicht längere Zeit im Freien gelagert und sollten nicht vor einer weiteren Anstrichbehandlung eingebaut werden.

- Dichtungen, Beschlagteile und Versiegelung dürfen nicht überstrichen werden.
- Nach der Montage ist das Absaugen des unteren Rahmens mit einer spitzen Staubsaugerdüse empfehlenswert.
- Zement und Kalk in Verbindung mit Wasser sind schädlich für die Oberflächen der Fenster.
- Bitte kontrollieren Sie die Abdichtung Mauerwerk/Rahmen nach der Montage regelmäßig auf Risse im Dichtstoff und/oder Ablösung des Dichtstoffes vom Mauerwerk und Rahmen. Eventuelle Mängel sollten von einer qualifizierten Fachkraft unverzüglich behoben werden, da ansonsten Folgeschäden nicht ausgeschlossen werden können.

Als Stand der Technik sind bei der Montage die technischen Zeichnungen von Wolf Fenster, die RAL-Montage und die diesbezüglichen Richtlinien des RAL-Montage-Gütezeichens anzusehen. Sollten Sie für die Selbstmontage nähere Informationen (wie Montagezeichnungen, Montageanweisungen usw.) benötigen, stehen wir Ihnen gerne zur Verfügung.

Garantie

WOLF Fenster halten strengsten Qualitätsprüfungen stand. Nicht umsonst tragen unsere Fenster das **RAL-Gütesiegel**, das ausschließlich an Fenster und Türen mit überdurchschnittlichen Leistungswerten verliehen wird. Doch damit nicht genug: diverse ISO-Normen garantieren für ihre Zufriedenheit:

- **ISO 9001** garantiert ein effizientes Managementsystem und bedeutet für uns die Verpflichtung zur ständigen, konsequenten Verbesserung unserer Produkte.
- **ISO 14001** ist der weltweit angewandte Standard für Umweltmanagementsysteme. Die Norm hilft uns unsere Ressourcen nachhaltig zu nutzen und fördert ein verantwortungsbewusstes Handeln gegenüber Mutter Erde.
- **ISO 45001** garantiert die Anwendung eines Arbeitsschutzmanagementssystems zum Wohle unserer primären Ressource: den Mitarbeitern.

Die folgenden Garantiefristen sind ein Zeugnis für die hohe Qualität unserer Produkte, von dem letztendlich vor allem Sie profitieren. Voraussetzung für den Anspruch auf die Garantieleistung ist die fachgerechte Montage durch ein spezialisiertes Montage-Team von Wolf Fenster oder durch eine andere spezialisierte Firma, sowie die Einhaltung der Bedienungs-, Pflege- und Wartungsanleitung für unsere Fenster und Türen.

5

5 Jahre

- gegen die Bildung von Kondenswasser im Scheibenzwischenraum bei Isolierglaselementen.
- für die UV-Stabilität der eloxierten und pulverbeschichteten Aluminiumprofile.
- auf Beschlagsteile

2

2 Jahre

- für sämtliche nicht bereits erwähnten Produkte und Zubehörteile, ausgenommen Glasbruch*.

* Wir weisen daraufhin, dass auf Glasbruch keine Garantieleistung besteht. Deshalb empfehlen wir den Abschluss einer entsprechenden Versicherung oder den Punkt „Glasbruch" in die eigene Hausversicherung mit aufzunehmen.
Hinweis: Hitzesprünge entstehen häufig durch eine ungleichmäßige Beschattung der Fenster oder durch Gegenstände (wie z.B. Möbel, Kissen, dunkle Vorhänge, ...), welche innen zu nahe an Scheiben platziert werden, entstehen. Für weitere Informationen zu thermischen Sprüngen siehe Kapitel Glas.

Haftung

Allgemeines

1. Mängel, die aufgrund von nicht ausreichender Pflege, nicht fachgerechter Montage oder Weiterverarbeitung entstehen, sind von der Haftung ausgeschlossen.

2. Die Ware muss bei Übernahme unverzüglich auf Vollständigkeit, Freiheit von Transportschäden und Mängelfreiheit kontrolliert werden. Der Kunde hat außerdem das Recht, die Ware während der Bearbeitung als auch nach Fertigstellung des Werkes zu prüfen bzw. auf eigene Spesen von einem Fachmann begutachten zu lassen. Mängel hat der Kunde sofort, spätestens jedoch innerhalb von 15 Kalendertagen nach Lieferung bzw. Montage der Ware mittels Einschreibebrief an die Firma Wolf Fenster geltend zu machen.

3. Nachweislich fehlerhaft gelieferte Waren werden bei rechtzeitiger Reklamation ausschließlich von der Firma Wolf Fenster entweder
   - an Ort und Stelle oder an einem anderen Ort nach Wahl von der Firma Wolf Fenster behoben,
   - kostenlos ausgetauscht (die ausgetauschten Teile gehen in das Eigentum der Firma Wolf Fenster über),
   - zur Reparatur ins Werk der Firma Wolf Fenster retour geholt.

4. Reparaturarbeiten, die ohne Einverständnis von der Firma Wolf Fenster durch den Kunden selbst oder durch eine dritte Partei vorgenommen werden, können der Firma Wolf Fenster nicht angelastet werden. Damit erlischt auch jeglicher Anspruch auf Gewährleistung für die von der Firma Wolf Fenster gelieferten Waren.

5. Die Firma Wolf Fenster hat dem Kunden keinen Schadenersatz zu leisten. Dieser Ausschluss gilt jedoch nicht für Schäden, die von der Firma Wolf Fenster vorsätzlich oder grob fahrlässig verursacht wurden.

6. Die Gewährleistungsfrist wird durch die Mängelbehebung nicht verlängert.

7. Die Firma Wolf Fenster haftet dem Kunden nur für den Ersatz bzw. Instandsetzung der mangelhaften Ware (Teile). Der Kunde hat keinen Anspruch auf Wandlung oder Preisminderung. Ein Schadenersatzanspruch von Seiten des Kunden besteht nur bei grobem Verschulden der Firma Wolf Fenster, nicht allerdings für Mängelfolge oder sonstige Begleitschäden, ebenso nicht für Betriebsausfall oder sonstige, mittelbare Schäden.

8. Bei Einstell- oder Servicearbeiten oder bei einer eventuellen Behebung von Mängeln hat der Kunde für einen freien Zugang für Personal und eventuellen Hilfsmitteln (z.B. Autokran) zu den Fensterelementen zu sorgen. Alle hinderlichen Gegenstände wie z.B. Gardinen, Möbelstücke usw. müssen ebenfalls vom Kunden entfernt werden. Ebenfalls ist für eine vollflächige Abdeckung des Bodens zu sorgen. Sollte dies nicht der Fall sein, kann die Firma Wolf Fenster für eventuell entstehende Schäden nicht zur Verantwortung gezogen werden und übernimmt in diesem Zusammenhang auf keinen Fall eventuelle Folgekosten.

9. Die Gewährleistungsfristen beginnen mit dem Auslieferungsdatum entsprechend den Unterlagen der Firma Wolf Fenster.

10. Die Garantie und Gewährleistung gilt, sofern die in den einschlägigen technischen Normen und Standards üblichen Belastungen nicht überschritten werden und die Elemente bestimmungs-

gemäß verwendet werden. Bei unüblichem Produkteinsatz oder unüblicher Produktverwendung entfällt die Garantie zur Gänze.

Holz

11. Holz-Fenster, die ohne geeignete Endbeschichtung (Dickschichtlasur) bestellt werden, werden ohne Zwischenschliff geliefert. In diesem Fall muss der Kunde selbst eine geeignete Oberflächenbeschichtung vornehmen, da Imprägnierungen allein keinen ausreichenden Schutz für das Holz bieten. Für alle Reklamationen, Mängel oder Schadenersatzforderungen, die aufgrund des Fehlens einer geeigneten Beschichtung mittelbar und unmittelbar in Zusammenhang stehen, haftet die Firma Wolf Fenster nicht.

12. Bei den Holzarten Lärche und Kiefer sind naturbedingt Harzaustritte möglich. Diese Harzaustritte sind von der Firma Wolf Fenster nicht beeinflussbar und begründen daher keinen Gewährleistungsanspruch. Auch für geringfügige Farbabweichungen bei fertig lackierten Holzelementen, bedingt durch den natürlichen Werkstoff Holz, haftet die Firma Wolf Fenster nicht.

13. Aus spritztechnischen Gründen kann es zu geringfügigen Farbabweichungen der einzelnen Bestandteile eines Fensterelementes (z.B. Glasleiste, Sprosse o.Ä.) kommen. Diese Unterschiede stellen keinen Reklamationsgrund dar. Dies gilt speziell für Sonderlasuren, für welche vor Auftragserteilung ein Muster angefertigt wurde. Außerdem kann es bei Sonderlasuren zu einer geringfügigen Gesamtabweichung im Farbton aufgrund des Größenunterschiedes zwischen Handmuster und fertigem Element kommen. Dies stellt keinen Reklamationsgrund dar.

Aluminium

14. Herstellungs- bzw. materialbedingt sind Farbunterschiede an Eloxierungen und Pulverbeschichtungen bei Sprossen zueinander und Sprossen zu dem jeweiligen Fensterrahmen sowie bei Aluprofilen und Rolloschienen möglich. Diese stellen keinen Reklamationsgrund dar.

15. Sind die Aluminium-Klappläden/Jalousien und Holz-Alu-Fenster besonderen Umwelteinflüssen ausgesetzt, wie z.B. Seeklima (Entfernung zur Küste < 50 km), Salznebel, Einwirkung durch Streusalz, oder Einflüssen durch Industrieanlagen usw., kann eine Gewährleistung grundsätzlich nicht übernommen werden.

Glas

16. Aufgrund von Sonneneinstrahlung bzw. aufgrund der Veränderung des äußeren barometrischen Druckes sind Ausbauchungen oder Einbuchtungen der Glasscheiben möglich. Diese

aufgrund physikalischer Erscheinungen entstehenden Effekte sind von der Firma Wolf Fenster nicht beeinflussbar und stellen daher keinen Reklamationsgrund dar.

17. Bei Isoliergläsern kann es vereinzelt in der Ansicht zu mehr- oder minderstarken Farbeffekten in Ring- oder Streifenform kommen. Die Ursache für diese Erscheinungen ist die außerordentliche Planparallelität der einzelnen Glasscheiben. Diese Interferenzerscheinungen sind produktionsbedingt, da eine optimale Planparallelität der Glasscheiben aus Gründen einer verzugsfreien Durchsicht gefordert wird und stellen somit keinen Reklamationsgrund dar.

18. Bei Nachbestellungen kann die Eigenfarbe der Verglasungen aufgrund laufender Verbesserungen seitens der Glasindustrie beim Beschichtungsprozess von Wärmefunktionsgläsern geringfügig differieren. Dieser Umstand liegt außerhalb des Einflussbereiches der Firma Wolf Fenster und stellt daher keinen Reklamationsgrund dar.

19. Aufgrund der physikalischen Eigenschaften des Isolierglases muss darauf achtgegeben werden, dass eine eventuelle Erwärmung der Scheibe (z.B. durch Sonneneinstrahlung oder Heizkörper) gleichmäßig erfolgt, d.h. dass die Wärme auf der Scheibe gleichmäßig verteilt wird. Ansonsten kann die Firma Wolf Fenster für die Stabilität des Glases keine Haftung übernehmen.

20. Bei Metallsprossen im Scheibenzwischenraum kann es beim Öffnen und Schließen zu Klirrgeräuschen kommen Diese Geräusche sind technisch bedingt und stellen daher keinen Reklamationsgrund dar.

21. Zur „Beurteilung der visuellen Qualität von Isolierglasscheiben" werden die Richtlinien des „Bundesverbandes des Glaserhandwerks, Hadamar" herangezogen. Im Allgemeinen erfolgt die Prüfung der Verglasungseinheit auf Mängel in einem Abstand von ca. 1 Meter aus einem Betrachtungswinkel, welcher der allgemein üblichen Raumnutzung entspricht. Die Prüfung erfolgt bei diffusem Tageslicht (z.B. bedeckter Himmel) ohne direkte Sonneneinstrahlung und künstliche Beleuchtung.

Silikon

22. Bei der Montage werden zur Abdichtung in den meisten Fällen Silikone verwendet. Besonders beim Fensteraustausch kann es unmittelbar nach Montage in den ersten Tagen durch Ausdünstungen zu Geruchsbelästigungen und/oder Reizungen kommen. Durch viel Lüften verschwinden diese nach einiger Zeit und stellen daher keinen Reklamationsgrund dar. Empfehlungen: Empfindlichen Personen und Kleinkindern raten wir, vor allem bei einem Fensteraustausch, nicht unmittelbar nach den Arbeiten in den betroffenen Räumen zu wohnen und besonders zu schlafen.

Produktionshinweise

Datenblatt für mit TEKNOL AQUA 1410-01 behandelten Waren

Die Fenster wurden mit Holzschutzmittel behandelt (geregelt durch die Biozidverordnung 528/2012, PT8):	**TEKNOL AQUA 1410-01**
a) mit TEKNOL AQUA 1410-01 behandelte Waren enthalten:	für Produkttyp acht zugelassene Biozide.
b) mit TEKNOL AQUA 1410-01 behandelte Waren sind geschützt gegen:	Holz zerstörende oder Holz verfärbende Pilze
c) mit TEKNOL AQUA 1410-01 behandelte Waren enthalten folgende Biozide:	Propiconazol, IPBC
d) mit TEKNOL AQUA 1410-01 behandelte Waren enthalten folgende Nanomaterialien:	-
e) besondere Vorsichtsmaßnahmen für mit TEKNOL AQUA 1410-01 behandelte Waren:	**Zum Schutz von Wasserorganismen darf das behandelte Holz nicht in der Nähe von Gewässern (Flüssen, Wasserläufen, Seen, usw.) verwendet werden.**
Hersteller des Holzschutzmittels TEKNOL AQUA 1401-01 ist:	Teknos A/S, Industrivej 19, DK-6580 Vamdrup Tel.: +45 76 93 94 00

Checkliste

Die folgende Checkliste dient als Orientierung und hilft Ihnen eine Übersicht über die anstehenden Wartungsarbeiten zu behalten.

Regelmäßig												
Reinigung der Fenster (v.a. der Holzteile) mit reinem Wasser, um Staub, Insektenschmutz und dergleichen zu entfernen.												
1x pro Jahr	**Jahr 20..**											
Ölen bzw. Fetten der Beschläge												
Prüfung der Beschlagsteile: Abnutzung, Verschleiss, fester Sitz,...												
Prüfung der Verankerungen: Sitz der Verankerungsschrauben, Risse im Holz, ec.												
Kontrolle der Dichtungen zwischen Glas und Fensterrahmen auf Risse.												
Führungsschienen Rollos/ Raffstore kontrollieren und ev. Gegenstände entfernen.												
Holzelemente mit Pflegemilch behandeln												
alle 4 Jahre	**Jahr 20..**											
Kontrolle des Außenanstriches der Fenster												
6-8 Jahre - transparent	**Jahr 20..**											
Erneuerung der lasierten Oberfläche bei Holzfenster												
8-12 Jahre - deckend	**Jahr 20..**											
Erneuerung der deckenden Oberflächen bei Holzfenster												

Notizen

Notizen

Notizen

Wolf Fenster AG
I-Südtirol, Natz-Schabs (BZ), Förche 8
T +39 0472 412 107 - info@wolf-fenster.it

entdecke deine Aussicht